⑫　ベーシック・リヴァース・ターン

The Basic Reverse Turn

男　　性

オープン・リヴァース・ターンの要領で中央斜めに始めます。

～右膝をゆるめてから～

1. 左足　左回転をしながらに前進©します。　Q
2. 右足　横少し後ろに、ＬＯＤを少し越えた辺りにステップします。つま先は内側に向けて出します。　Q
3. 左足　右足前にクロス（交差）し、背中がＬＯＤに向くようにします。　S
4. 左回転をしながら右足をＬＯＤ方向に後退。　Q
5. 左足　横少し前にステップします。　Q
6. 右足　タンゴ・ポジションに閉じます。　S

～続いて、壁斜めにウォークなどに入ります～

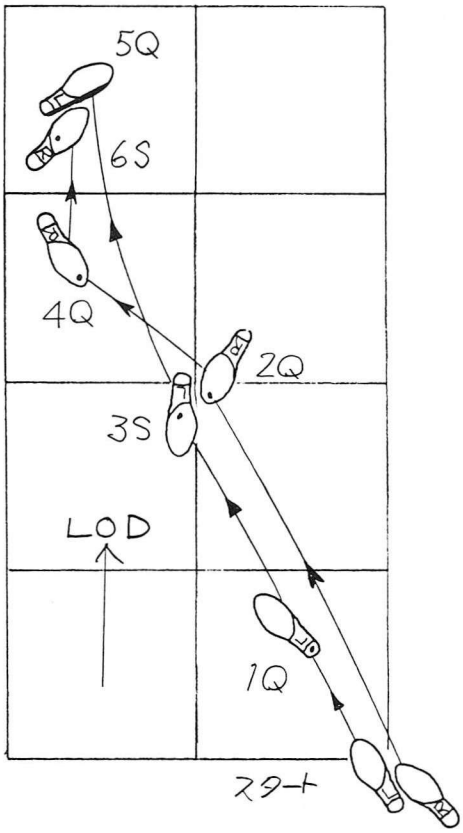

ベーシック・リヴァース・ターン
（男性）

ここに　気をつけましょう！

前にクロスした３歩目にしっかり降りないと、次のステップで後ろにひっくり返った形になってしまいます。４歩目右足後退しながら女性を自分のおなかの中に引き込むようにリードします。おなかを突き出していてはいけません。

【フットワーク】①Ｈ　②ＢＨ　③ＷＦ　④ＢＨ
⑤ＦのＩＥ　⑥ＷＦ

【回　転　量】全体で左に 3/4 回転します。

ステップ		1Q	2Q	3S	4Q	5Q	6S
C.B.M.	(男)	○	－	－	○	－	－
	(女)	○	－	－	○	－	－

次から次へとより難しいステップを習う中、このようにシンプルなステップに出会うと、はっとするほど美しく感じることがあります。あなたのセンスを生かしさりげなく使って見てください。

覚えるのも易しい基本のフィガーですが、上級者が早いカウントでQQ&QQ&と踊ったりするフィガーでもあります。

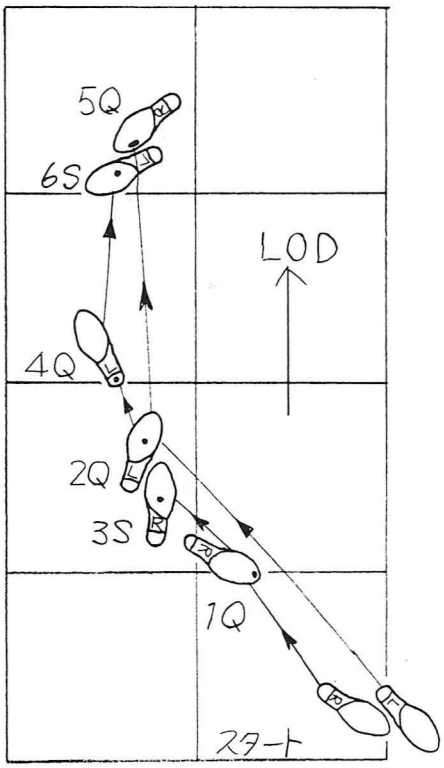

ベーシック・リヴァース・ターン
（女性）

女　性

オープン・リヴァース・ターンの要領で中央斜めに後退する所から始めます。

～左膝をゆるめてから～

1.	右足　左回転しながら中央斜めに後退©します。	Q
2.	左足　横少し前につま先をＬＯＤに向けてステップします。	Q
3.	右足　左足少し後ろに閉じ、ＬＯＤに向いて終わります。	S
4.	左足　ＬＯＤ上に前進しながら、左回転します。	Q
5.	右足　横少し後ろにステップします。	Q
6.	左足　タンゴ・ポジションに閉じます。 ～続いて、壁斜めにウォークなどに入ります～	S

ここに 気をつけましょう！

- 2歩目はピタッと置いたらもう動かしません。そうしたはっきりとした足の置き方がタンゴでは大事です。
- 3歩目で男性は両足がクロスしていますが、女性はタンゴ・ポジションに揃えるだけです。3歩目にきちんと乗ったのを確認してから4歩目へ前進します。

【フットワーク】①BH　②WF　③WF　④H
⑤BのＩＥ、H　⑥WF
【回　転　量】全体で左に3/4回転します。