20 ルンバ・クロス
Rumba Cross

このフィガーの面白さは、出る足と回転方向が逆の所にあります。通常は左足前進なら、左回転と相場が決まっていますが、ルンバ・クロスの場合、右回転するのですから！1930年代半ばに現れたときはセンセーションを起こしたようですが、今日でも十分衝撃的です。

♠男性

コーナーでナチュラル・ターンの５歩目を終え、新LODに面して始め、同じ向きで終わります。

～右足首をゆるめて右回転を始めながら～

1. 左足　大きめに踏み出し、右回転を続けます。(Q)

2. 右足　右回転を継続しながら左足後ろにクロス。(Q)

3. 左足　右回転を継続しながら、横少し後ろにステップ。最後は、スピン・ターン４歩目を終えた形になっています。(S)

～スピン・ターンの５～６歩目に続けましょう～

ここに気をつけましょう！

♠１歩ずつ足の位置と回転量を確認しながら一人で練習しましょう。各足の使い方が分かってから女性と組むと、歩幅を大きくしても、スムーズな流れになると思います。

♠アンダーターンして次のフィガーを新LODの壁斜めに出て行くと踊りやすくなります。

フットワーク 1. HT　2.T　3.TH

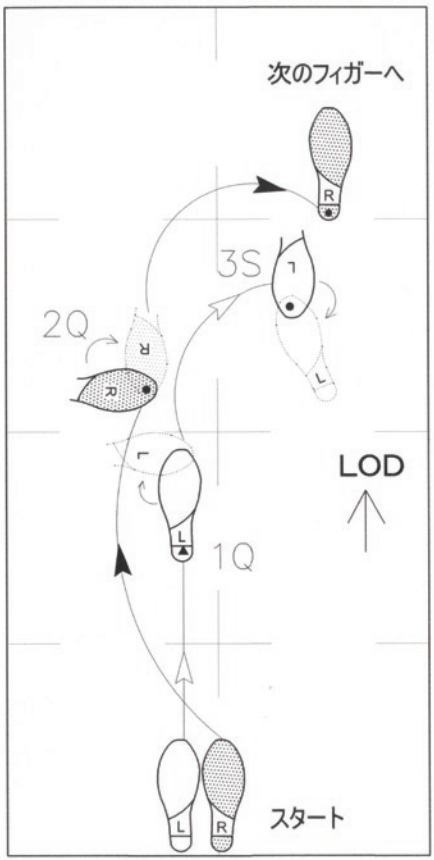

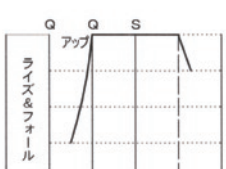

20 ルンバ・クロス Rumba Cross

♥ 女 性

コーナーでナチュラル・ターンの５歩目を終え、新 LOD に背面して始め、同じ向きで終わります。

～左足首をゆるめて右回転を始めながら～

1. 右足　大きめに後退。右回転を続けます。(Q)

2. 左足　右回転を継続しながら右足前にクロス。(Q)

3. 右足　更に右回転を継続しながら、男性の足の間にステップ。最後は、スピン・ターン４歩目を終えたときと同じ形になっています。(S)

～続いてスピン・ターンの５～６に入りましょう～

ここに気をつけましょう！

♥１歩目で男性が左スウェイを使って出てくることがあります。その時は自然に右スウェイを使いましょう。

♥アンダーターンしても踊れます。その場合は、最終歩を新 LOD の壁斜めに後退するよう、３歩目の回転量を調整しましょう。

フットワーク

1. T　2.T　3.TH

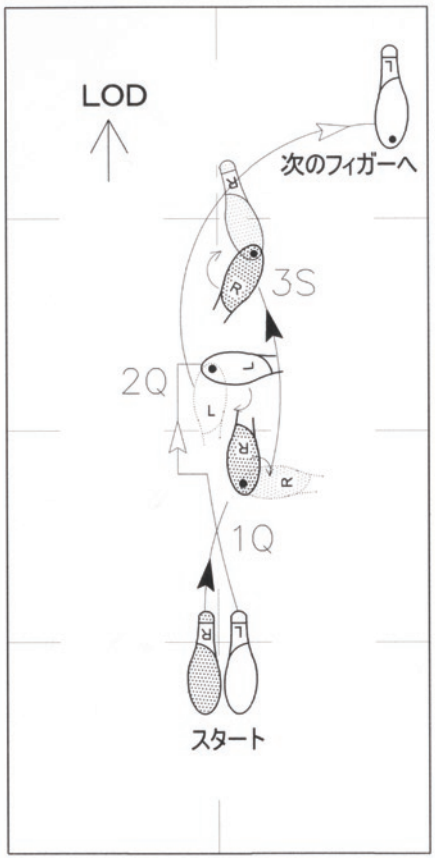

☀**ワルツの踊り方：**カウントは 123 になります。

→ P.206 に補足説明あり