⑤　バック・コルテ

The Back Corté

男　　性

このアマルガメーションではクローズド・プロムナードを終え、新ＬＯＤの中央斜めに背面した所から始めて壁斜めに面して終わります。

～右膝をゆるめてから～

1. 左足　新ＬＯＤに沿って後退します（左ＳＬ）。　S
2. 右足　中央斜めに後退©します。　Q
3. 左足　横少し前に、トウを壁斜めに向けて置きます。　Q
4. 右足　左足にタンゴ・ポジションに閉じます。　S

ここに　気をつけましょう！

- 初めのうちはショルダー・リードをあまり意識せずブルースのような気持ちで踊ることをお勧めします。今ここで下手に崩れてしまうより、ショルダー・リードの理解が深まってから使えるようになっても、決して遅くないからです。
- ４歩目を揃えるとき、左足の上で回転したくなりますが、回転はしません。３歩目で決めた向きを保ちます。

【フットワーク】①BのＩＥ、Ｈ　②BＨ
③FのＩＥ　④WF
【回　転　量】２～３で左に 1/4 回転します。

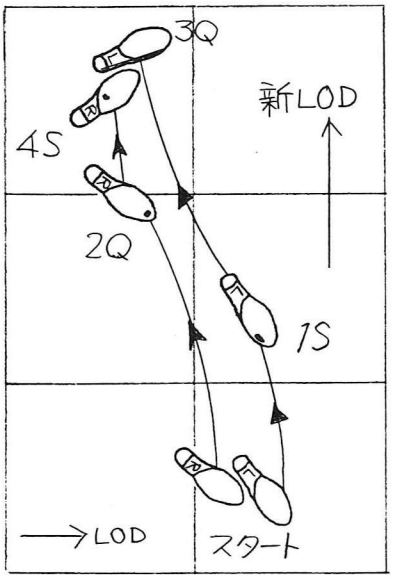

バック・コルテ
（男性）

ステップ		1S	2Q	3Q	4S
C.B.M.	(男)	－	○	－	－
	(女)	－	○	－	－

コルテはスペイン語やフランス語で「切る」と言う意味です。なぜ「切る」がこのフィガー名になったのか長い間不思議に思っていたのですが、ある日思い切って英国のハーン・アンド・スペンサー社に問い合わせしたところ、ハーン氏から「LODに対して切り開かれた空間のこと」と教えていただきました。

基本形はLOD方向に入り、壁斜めに終わります。

女　性

このアマルガメーションではクローズド・プロムナードを終え、新LODの中央斜めに面した所から始め、壁斜め背面して終わります。

～左膝をゆるめてから～

1. 右足　新LODの方向に前進（右SL）。　S
2. 左足　前進©します。　Q
3. 右足　横少し後ろにステップ。　Q
4. 左足　右足にタンゴ・ポジションに閉じます。　S

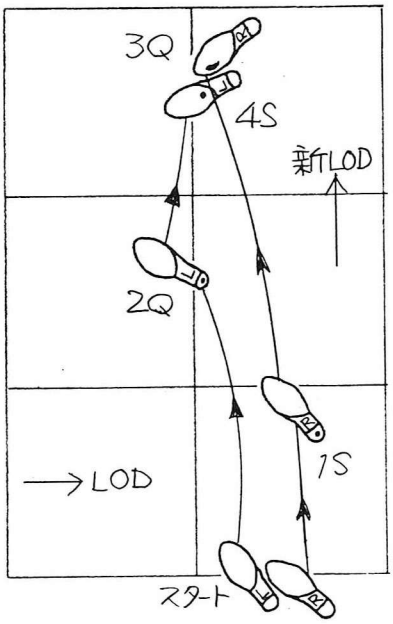

バック・コルテ
（男性）

ここに　気をつけましょう！

たかが前進、されど前進。一歩目は難しいです。男性の引き込むリードを受けての前進は、あたかも受け身に取られがちですが、そこを膝を使って積極的に出て行く必要があります。くれぐれも、おなかで男性を押さないようにね。

【フットワーク】①H　②H　③BのIE、H
④WF

【回　転　量】2～3で左に1/4回転します。